| KRUPP | DREHWERK<br>SLEWING GEAR | BILDTAFEL<br>PICTORIAL DISPLAY | | | KMK 5110<br>BE 600<br>G 390 |
|---|---|---|---|---|---|
| | | 04.93 | 1929345-ETL | 1/2 | |

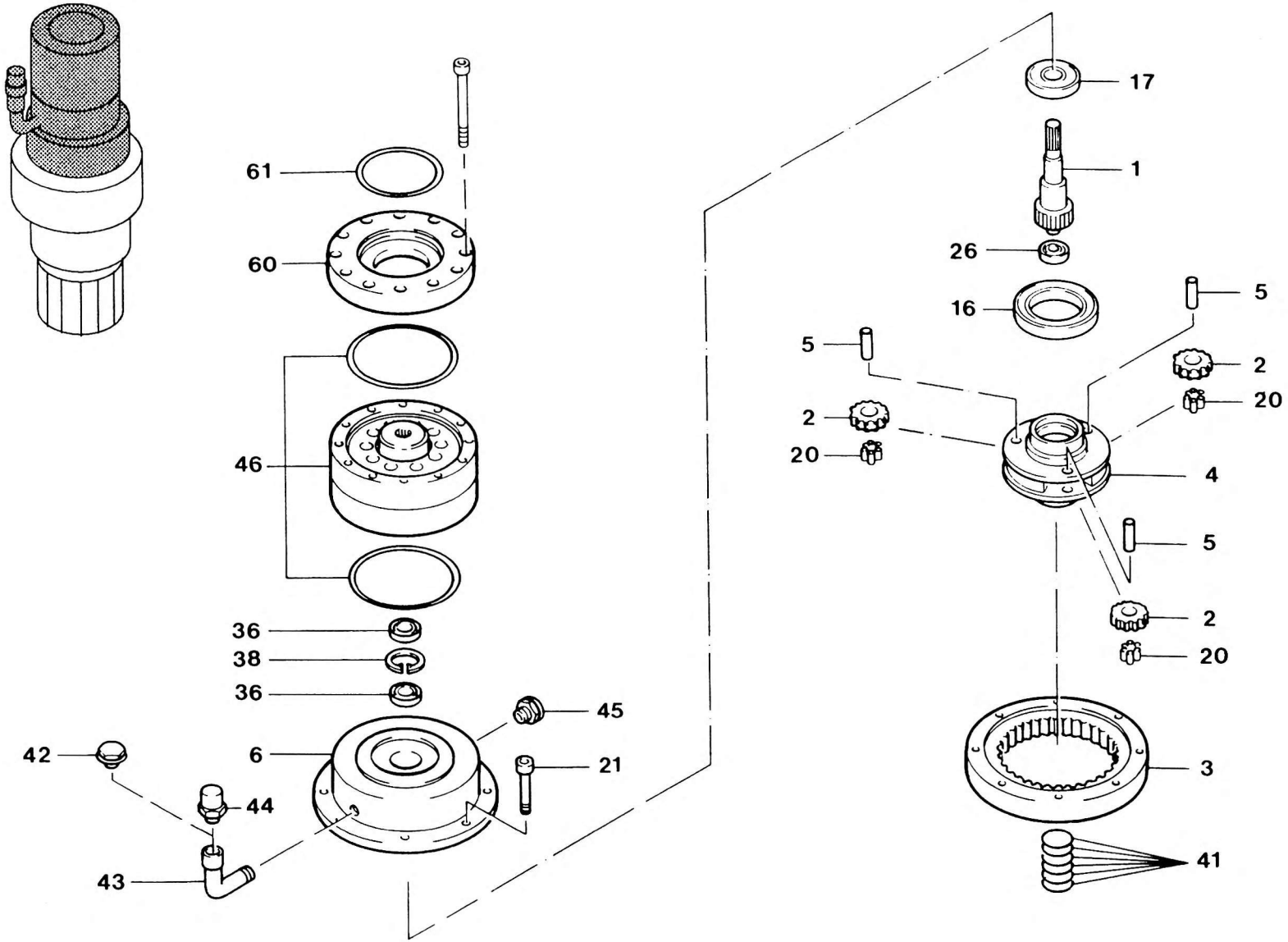
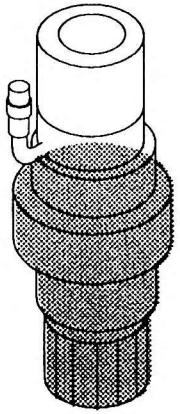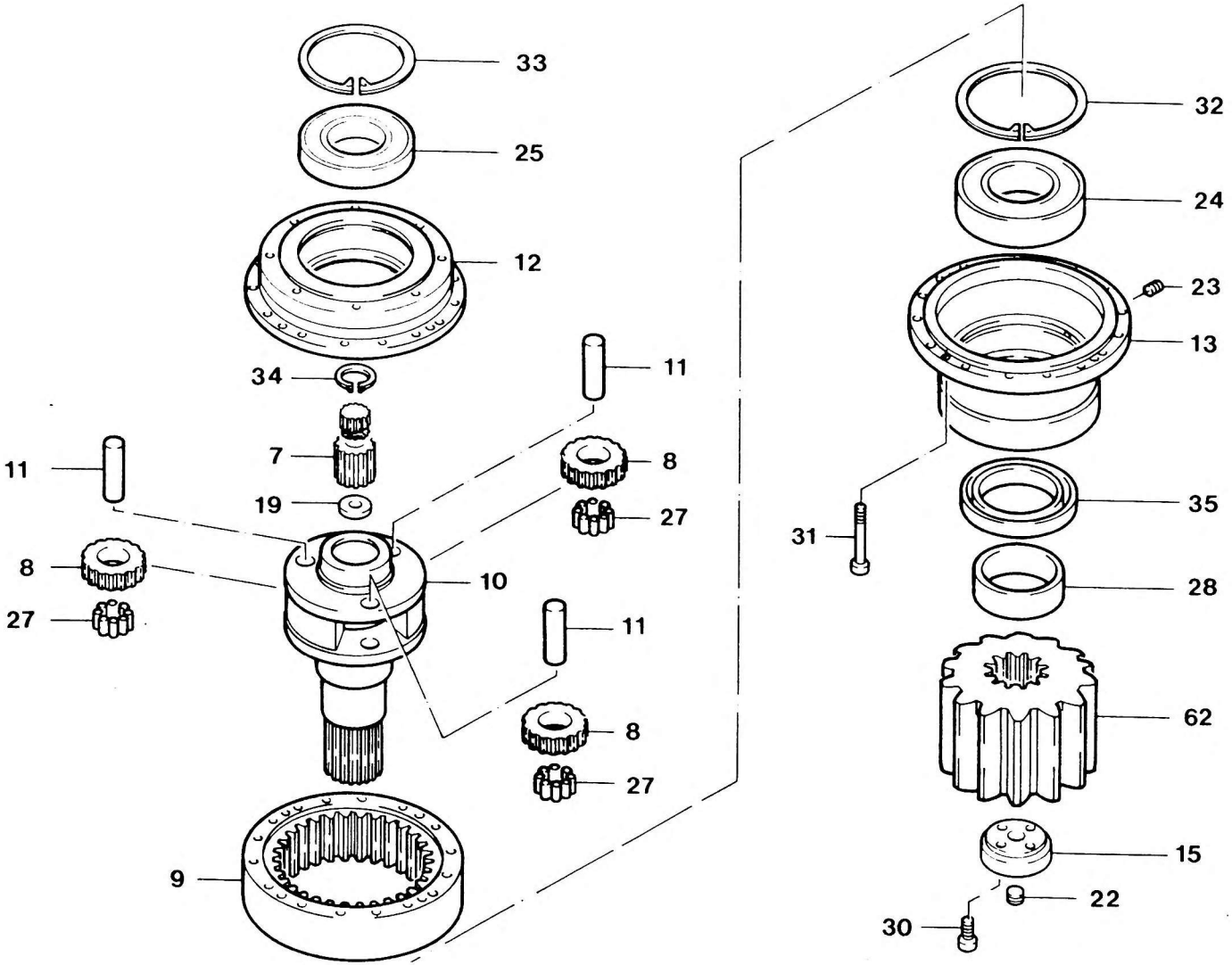
| KRUPP | DREHWERK<br>SLEWING GEAR | BILDTAFEL<br>PICTORIAL DISPLAY | | | KMK 5110<br>BE 600<br>G 390 |
|---|---|---|---|---|---|
| | | 04.93 | 1929345-ETL | 2/2 | |